LIETUVOS AUTOMOBILIŲ SPORTO FEDERACIJA

2011 m. LIETUVOS AUTOMOBILIŲ "DRAG" LENKTYNIŲ ČEMPIONATO

REGLAMENTAS IR TAISYKLĖS

2011 m.

TURINYS

SĄVOKOS 3
1. Bendrosios nuostatos 4
2. Čempionato etapų datos, vietos, organizatoriai 4
3. Dalyviai, paraiškos ir licencijų įsigijimo tvarka 4
4. Įskaitiniai taškai 6
5. Automobilių grupės 6
6. Bendroji klasių apžvalga 7
7. Sportininko ekipiruotė 7
8. Saugumo ir kitos procedūros bei reikalavimai 8
9. Treniruotės 8
10. Kvalifikacinės lenktynės 9
11. Finaliniai važiavimai 10
12. Automobilio techninė apžiūra prieš startą, varžybų metu ir po finišo 10
13. Varžybų sporto Komisaras ir Techninė komisija 11
14. Protestai ir apeliacija 11
15. Taisyklių papildymas ir pakeitimas 11
16. Reklama 12
17. Apdovanojimas 12
18. Bracket ET taisyklės 12
Priedas Nr. 1. Finalinės lentelės 14

SĄVOKOS

• **Automobiliai** – **s**ausumos transporto priemonė, varoma savo varomaisiais mechanizmais ir važiuojanti mažiausiai keturiais besisukančiais ratais, esančiais ne vienoje eilėje ir palaikančiais nuolatinį sąlytį su žeme. Iš jų bent du ratai yra vairuojamieji, ir bent du – varomieji;
• **ASF** – nacionalinis klubas ar nacionalinė federacija, pripažinta FIA kaip vienintelė sporto valdžios šalyje turėtoja;
• **BLASOVVS** – bendrosios Lietuvos automobilių sporto oficialių varžybų vykdymo sąlygos;
• **Čempionatas** – LASF varžybos, kuriose dalyvauja Lietuvos ir užsienio šalių automobilių sporto klubų komandos ir sportininkai. Čempionatas vyksta kaip daugiaetapis renginys (etapų sistema). Čempionato nugalėtojams suteikiami tų metų Lietuvos čempionų vardai;
• **"Drag" lenktynės** – tai įsibėgėjimo varžybos tarp dviejų automobilių tam tikroje distancijoje, startuojant iš vietos.
• **Įskaita** – pagal nustatytus kriterijus sportininkų, komandų suskirstymas į atskiras grupes, kuriose atliekamas reitingavimas grupėje pagal toje grupėje pasiektus rezultatus;
• **FIA** – tarptautinė automobilių sporto federacija;
• **FIA TSK** – tarptautinis automobilių sporto kodeksas;
•**Homologacija (aprobavimas)** – **t**ai oficialus FIA patvirtinimas, kad tam tikro modelio automobilis, pagamintas serijinės gamybos sąlygomis, atitinka FIA nustatytus serijinių automobilių klasifikacijos taisyklių reikalavimus (FIA TSK „J" 251 str. 2.1.7. punktas);
• **Klubas** – viešasis ar privatus juridinis asmuo, veikiantis automobilių sporto srityje pagal klubo įstatus;
• **Komanda** – grupė vieno klubo sportininkų, reguliariai besitreniruojančių ir dalyvaujančių Varžybose, bei turinčių LASF pareiškėjo licenciją. Į komandos sudėtį įeina sportininkai ir oficialūs atstovai;
• **LASF** – Lietuvos automobilių sporto federacija;
• **LASF Kitų sporto šakų komitetas** – LASF vykdomasis organas atsakingas už Lietuvos automobilių kitų sporto šakų („Drag" lenktynių) administravimą;
• **LASF Apeliacinis teismas** – LASF organas, priimantis galutinius sprendimus kilus nesutarimams automobilių sporte;
• **LASK** – Lietuvos automobilių sporto kodeksas;
• **Oficialūs rezultatai** – varžybose, nustatyta tvarka, SKK patvirtinti dalyvių pasiekimai, varžybų serijos – nustatyta tvarka, LASF Kitų sporto šakų komiteto patvirtinti rezultatai;
• **Papildomi nuostatai** – varžybų organizatoriaus paruoštas, varžybų vykdymą reglamentuojantis dokumentas;
• **Pareiškėjas** – juridinis ar fizinis asmuo, dalyvaujantis LARČ ir turintis savo LASF ar kitos ASF išduotą „Pareiškėjo licenciją" (LASK 108, 110 str.);
• **Pareiškėjo atstovas** – pareiškėjo licencijoje nurodytas (-i) asmuo (-nys) įgaliotas varžybose atstovauti pareiškėjo, bei pareiškėjo sportininkų interesus;
• **Reglamentas, Taisyklės** – šis, 2011 metų Lietuvos automobilių sporto federacijos kitų sporto šakų komiteto priimtas, Lietuvos automobilių „Drag" lenktynių čempionatą reglamentuojantis dokumentas;
• **Techniniai reikalavimai** – LASF, FIA arba ASF atitinkamais reglamentuojančiais dokumentais nustatyti reikalavimai automobiliams, tame tarpe ir saugumo reikalavimai, kuriuos automobiliai privalo atitikti dalyvaudami varžybose;
• **Treniruotės** – organizatoriaus skirtas laiko tarpas, skirtas sportininkams susipažinti su trasa, kurio metu leidžiama įveikti varžybų trasą imituojant varžybų sąlygas, tačiau rezultatas nefiksuojamas;
• **Varžybų dalyvis** – varžybose dalyvaujantis asmuo, pirmas arba antras vairuotojas;
• **Varžybų organizatorius** – juridinis asmuo, LASF patvirtintas varžybų organizatoriumi, kuris sutarties su LASF pagrindu įgyja teisę organizuoti ir vykdyti varžybas;
• **PGĮ** - Papildomos Galios Įrengimai (turbokompresorius, tiesioginio perdavimo kompresorius ar kitoks įrengimas, kurio pagalba variklio įsiurbimo trakte keliamas tiekiamo oro slėgis, bei azoto suboksido sistema)

• **Straipsnis** – žymimas pagrindinio teksto skaičiais;
• **Punktas** – žymimas skaičiais (1.1., 1.2. ... ir t.t.);

1. Bendrosios nuostatos

1.1. Lietuvos automobilių sporto federacija (LASF), remiantis savo įstatais, skelbia 2011 metų daugiaetapį Lietuvos Respublikos automobilių "Drag" lenktynių čempionatą (toliau – Čempionatą).
Čempionatas pravedamas vadovaujantis:
- FIA Tarptautiniu Sporto Kodeksu,
- LASF Lietuvos Automobilių Sporto Kodeksu,
- Bendrosiomis Lietuvos automobilių sporto oficialių varžybų vykdymo sąlygomis,
- šiomis taisyklėmis.

1.2. Preliminariai Čempionatas bus vykdomas keturiais (4) etapais. Bet nemažiau kaip trys įskaitiniai etapai. ***Tikslus etapų skaičius bus paskelbtas iki 2011 m. kovo mėn. 1 d.***

1.3. Priimtas standartinis "Drag" lenktynių trasos ilgis – 402,336 m. (1/4 mylios) arba 201,168 m. (1/8 mylios).

1.4. Tiksli kiekvieno etapo varžybų data ir vieta organizatoriaus turi būti paskelbta ne vėliau kaip 1 mėn. prieš jų pradžią.

1.5. Organizatorius turi pasirašyti sutartį su LASF dėl etapo varžybų organizavimo ne vėliau kaip 14 d. prieš varžybų pradžią, taip pat kartu su Papildomais nuostatais pateikia Oficialių asmenų sąrašą ne vėliau kaip 7 d. prieš varžybų pradžią.

2. Čempionato etapų datos, vietos, organizatoriai

Tikslus etapų skaičius ir preliminarios datos bus paskelbti iki 2011 m. kovo mėn. 1 d.

Etapo Nr.	Data	Vieta	Organizatorius
I			
II			
III			
IV			

3. Dalyviai, paraiškos ir licencijų įsigijimo tvarka

3.1. Pareiškėjai, dalyvaujantys Čempionate, yra fiziniai ar juridiniai asmenys, turintys Pareiškėjo licenciją ir pareiškę apie savo vairuotojo dalyvavimą bet kuriame etape. Pareiškėjas atsako už savo vairuotojų ir viso aptarnaujančio personalo poelgius. Taškus įskaitose ir prizus gauti gali visi sportininkai, turintys LASF išduotą D, DJ, E kategorijos vairuotojo licenciją arba registracijos metu išduotą, LASF vienkartinę E kategorijos licenciją, galiojančią tik varžybų dieną.

3.2. Reikalavimai vienkartinei E kategorijos licencijai gauti:
Asmuo, norintis gauti vienkartinę E kategorijos licenciją, turi atitikti tos sporto šakos, kurioje ketina dalyvauti, reglamentuojančiuose dokumentuose ar atskirame komiteto sprendime patvirtintą amžiaus cenzą, pateikti žemiau išvardintus dokumentus ir sumokėti LASF Tarybos nustatytą mokestį.
Vienkartinei E kategorijos vairuotojo licencijai gauti pateikiami šie dokumentai:
- Vairuotojo pažymėjimas (jei turimas) arba kitas asmens tapatybę patvirtinantis dokumentas;
- Notaro patvirtintas tėvų sutikimas (jei asmuo neturi 18 metu) arba raštiškas sutikimas, kuris pasirašomas varžybų organizatorių atstovaujančio asmens akivaizdoje, ir prie kurio pridedama kopija dokumento, patvirtinančio nepilnamečio ir sutikimą išduodančio asmens ryšį (gimimo liudijimas, jeigu pasirašo tėvai, teismo sprendimas dėl globos ar gyvenamosios vietos nustatymo, jeigu pasirašo vienas iš tėvų ar globėjai, ir pan.);
- Asmens sveikatos patikrinimo pažyma. (vairuotojo med. pažyma).

3.3. Registracijos metu dalyviai pateikia:
- originalią dalyvio paraišką,

- LASF vairuotojo licenciją,
- vairuotojo pažymėjimą,

Standartinių automobilių klasių dalyviai papildomai pateikia:

- automobilio registracijos liudijimą arba laikiną registracijos pažymėjimą,
- privalomą civilinės atsakomybės draudimą prieš trečiuosius asmenis (nebūtinas jei automobilis turi sportinio automobilio pasą ir nevažinėja bendro naudojimo keliais),
- galiojantį automobilio techninės apžiūros taloną (nebūtinas jei automobilis turi sportinio automobilio pasą ir nevažinėja bendro naudojimo keliais).

Sportinių automobilių klasių dalyviai papildomai pateikia bent vieną iš šių dokumentų:

- automobilio registracijos liudijimą,
- sportinio automobilio pasą,
- „Drag" lenktynių Techninės Komisijos išduotą išankstinio patikrinimo pažymą.

3.4. Komandinė paraiška pateikiama sekretoriatui iki registracijos laiko pabaigos. Į komandinę įskaitą gali būti įtraukti tik tie dalyviai, kurie yra įrašyti LASF išduotoje pareiškėjo licencijoje. Licenciją arba jos kopiją pareiškėjas pateikia registracijos metu. Dalyviai, turintys vienkartinę E kategorijos licenciją, į komandinę įskaitą netraukiami.

3.5. LASF Sportininko Licencijos "Drag" varžyboms išduodamos visiems pageidaujantiems fiziniams asmenims nuo 14 metų amžiaus. Jeigu asmuo yra šalies, neatstovaujančios FIA pilietis, licenciją jis gali gauti tik su FIA sutikimu. Lietuvos automobilių "Drag" lenktynių Čempionato varžybose yra pripažįstami visų FIA atstovaujančių šalių automobilių sporto federacijų nacionalinės bei tarptautinės licencijos.

3.6. Užsieniečiai vairuotojai, neturintys savo šalies sportininko licencijos, tačiau pageidaujantys įsigyti LASF sportininko licenciją, privalo pateikti savo šalies federacijos raštą, jog pastaroji neprieštarauja sportininko licencijos įsigijimui iš LASF.

3.7. Išankstinių paraiškų dalyvavimui priėmimo tvarka organizatoriaus nurodoma Papildomuose Nuostatuose.

3.8. Asmeninės ir komandinės paraiškos dalyvauti Čempionato etape ir dalyvių startiniai įnašai pateikiami iki organizatoriaus Papildomuose Nuostatuose nurodytos datos. Vėliau organizatorius turi teisę nepriimti paraiškos. Startinio įnašo dydis nurodomas organizatoriaus paruoštuose Papildomuose Nuostatuose kiekvienam etapui, tačiau nedidesnis kaip 300,-lt Įnašas turi būti sumokėtas paraiškos padavimo metu iki registracijos pabaigos.

3.9. Organizatorius turi teisę atsisakyti priimti dalyvio paraišką. Pareikalavus LASF įgaliotam atstovui Organizatorius privalo nurodyti atsisakymo priežastis.

3.10. Organizatorius turi teisę sumažinti startini įnašą personaliai pakviestiems dalyviams, arba juos atleisti nuo mokesčio.

3.11. Paraiškose sportininkai nurodo, kurioje vienoje klasėje (arba dviejose jei startuojama skirtingais automobiliais) jie rungtyniaus. Čempionato eigoje dalyvis turi teisę savanoriškai (arba dėl laiko limito viršijimo fakto privalo) keisti klasę su tuo pačiu automobiliu vieną kartą, tokiu atveju jo surinkti taškai asmeninėje įskaitoje pradedami skaičiuoti iš naujo kitoje klasėje, o surinkti taškai senojoje klasėje lieka galiojančiais. Komandinėje įskaitoje sportininko pelnyti taškai abiejose klasėse sumuojami.

3.12. Tuo pačiu automobiliu negali lenktyniauti du ar daugiau sportininkų.

3.13. Sportininkas gali startuoti viename Čempionato etape skirtingais automobiliais dviejose klasėse, tokiu atveju pildo dvi paraiškas ir moka dvigubą startinį mokestį.

3.14. Jeigu sumokėjęs startinį įnašą sportininkas dėl pateisinamos priežasties (pateikus atitinkamus dokumentus) negali dalyvauti varžybose, jam per 2 darbo dienas nuo pareikalavimo grąžinama 50% startinio įnašo.

3.15. Sportininkų skaičius gali būti ribojamas kiekvienoje klasėje iki 16. Pirmumo teisę dalyvauti varžybose turi sportininkai, ankstesniuose etapuose užėmę prizines vietas, po to pagal paraiškų padavimo eiliškumą. Organizatorius savo nuožiūra gali padidinti kiekvienos klasės sportininkų skaičių.

3.16. Startiniai numeriai čempionate dalyvaujantiems sportininkams suteikiami pagal klases; čempionato eigoje numeriai nekeičiami. Praėjusiojo sezono klasių nugalėtojams skiriamas pirmasis klasės numeris (pvz. C klasės nugalėtojui sekančiame sezone bus paskirtas 301 startinis numeris)

A klasė - nuo 101 iki 199,
B klasė - nuo 201 iki 299,
C klasė - nuo 301 iki 399,
D klasė - nuo 401 iki 499,
SS klasė - nuo 501 iki 599,

3.17. Startiniais numeriais dalyvius aprūpina Organizatorius.

4. Įskaitiniai taškai

4.1. Čempionato metu vedamos dvi įskaitos: asmeninė ir komandinė.

4.2. Čempionato įskaitą gauna tik tie sportininkai, kurie dalyvavo nemažiau kaip 2 įvykusiuose etapuose.

4.3. Čempionato asmeninėse įskaitose sumuojami visų įvykusių etapų taškai pagal formulę N-1 (N įvykusių etapų skaičius (ne mažiau kaip 4 įskaitiniai etapai), o „minus 1" yra blogiausias sportininko rezultatas etapuose). Jeigu įvyko tik 3 etapai, tada asmeninėse įskaitose sumuojami visų etapų taškai.

4.4. Taškai skiriami pagal užimtas vietas finalinių važiavimų metu:

1 vieta - 10 taškų,
2 vieta - 8 taškai,
3 vieta - 6 taškai,
4 vieta - 5 taškai,
5 vieta - 4 taškai,
6 vieta - 3 taškai,
7 vieta - 2 taškai,
8 vieta - 1 taškas.

4.5. Pirmojo aštuntuko vietos paskirstomos pagal sportininkų pasiektus rezultatus tarpusavio važiavimuose finalinių važiavimų metu ir jų metu pasiektą geriausią laiką.

4.6. Kiekviename etape komandai taškus pelno trys geriausiai to etapo varžybose pasirodę jos sportininkai (ne mažiau kaip 2 klasėse). Komandinėje įskaitoje laimi komanda, surinkusi didžiausią pelnytų taškų sumą. Esant lygybei, pirmenybė teikiama komandai, kurios sportininkai važiavo aukštesnėje klasėje (klasių didėjimo tvarka - A, B, C, D, SS)

4.7. Jei pasibaigus čempionatui fiksuojamas lygus rezultatas tarp sportininkų, nugalėtojas išaiškinamas tokia tvarka:

- pirmumas suteikiamas dalyviui, turinčiam daugiau I vietų (II vietų, III vietų ir t.t.);
- esant vienodam užimtų vietų skaičiui, pirmenybė teikiama sportininkui, paskutiniame etape užėmusiame aukštesnę vietą.

4.8. Čempionato komandinėje įskaitoje sumuojami visuose etapuose komandos surinkti taškai. Esant lygybei, pirmenybė teikiama komandai, paskutiniame etape turinčiai aukštesnę vietą.

5. Automobilių grupės

5.1. Čempionate leidžiama dalyvauti su tvarkingais gamykliniais ir sportiniais automobiliais, kurie atitinka saugumo ir techninius reikalavimus ir yra skiriami į dvi pagrindines grupes, o šios savo ruožtu į keturias standartines ir vieną sportinę klasę. Visa „Drag" lenktynėse dalyvaujanti technika, išskyrus šou tipo aparatus, turi būti kelių transporto priemonės tipo automobilis.

5.2. Automobiliai dalyvaujantys „Drag" (Traukos) varžybose skiriami į Standartinius bei Sportinius:

- Standartiniu laikomas automobilis, tinkantis eksploatuoti transporto eismo sąlygomis ir visiškai atitinkantis šalyje galiojančius to tipo transporto priemonei keliamus reikalavimus. Standartinių

automobilių grupei priklauso lengvieji automobiliai, visureigiai, mikroautobusai tinkami eksploatuoti gatvėje, atitinkantys visus dalyvio šalies įstatymų nustatytus Techninės Apžiūros reikalavimus, registruoti valstybės automobilių registravimo įstaigoje bei modifikuoti standartiniai automobiliai, su daliniais techniniais pakeitimais ir papildoma saugos įranga. Siekiant aiškumo tarptautinėse varžybose ši grupė pavadinama įvairių tarptautinių organizacijų reglamentuose naudojamu „Street" (anglų kalboje "street" – lietuvių kalboje "Gatvės, gatvėje legalus") pavadinimu, modifikuotų standartinių automobilių – „Super street" (anglų kalboje "super street" – lietuvių kalboje "ypatingas gatvės").

- Sportiniu laikomas toks automobilis, kuris yra ne transporto priemonė, o sportinis inventorius pritaikytas lenktynėms ir dėl šios priežasties netinkantis eksploatuoti kaip transporto priemonė, todėl jam taikomi specialūs, žemiau detaliai aprašyti reikalavimai. Tokiam sportiniam inventoriui valstybinė transporto registracija bei techninės apžiūros pažyma nėra privaloma, tačiau yra privalomas sportinio automobilio pasas arba jam turi būti atlikta išankstinė techninė apžiūra. Sportinių automobilių grupei priklauso lengvojo automobilio, visureigio, mikroautobuso tipo ir savadarbis sportinis inventorius, atitinkantis Sportinio automobilio kilmės šalies techninius reikalavimus – Sport Compact bei Outlaw poklasiai.

6. Bendroji klasių apžvalga

**PGĮ - Papildomos Galios Įrengimai (turbokompresorius, tiesioginio perdavimo kompresorius ar kitoks įrengimas, kurio pagalba variklio įsiurbimo trakte keliamas tiekiamo oro slėgis, bei azoto suboksido sistema)*

6.1. Standartinių automobilių klasės (*visų standartinių automobilių variklių darbinis tūris neribojamas*):

- **A Klasė** – Naturally Aspirated Street. Visiškai standartiniai pilnai sukomplektuoti, atmosferinio tipo stūmokliniais bei rotoriniais varikliais varomi automobiliai be PGĮ. Maksimalus klasės ET – 13.7 sekundės 1/4 mylios distancijoje ir 8.8 sekundes 1/8 mylios distancijoje.
- **B klasė** – Forced Induction Street. Visiškai standartiniai pilnai sukomplektuoti automobiliai su daugiausiai viena leidžiama PGĮ rūšimi. B klasėje leidžiama dalyvauti ir A klasės reikalavimus atitinkantiems automobiliams. Maksimalus klasės ET – 12.7 sekundės 1/4 mylios distancijoje arba 7.9 sekundės 1/8 mylios distancijoje.
- **C klasė** – Naturally Aspirated Super Street. Automobiliai be PGĮ, su tam tikrais kėbulo, interjero bei pakabos pakeitimais skirtais sumažinti automobilio svorį bei papildoma saugumo įranga. C klasėje leidžiama dalyvauti ir A klasės reikalavimus atitinkantiems automobiliams. Maksimalus klasės ET – 11.7 sekundės 1/4 mylios distancijoje ir 7.4 sekundes 1/8 mylios distancijoje.
- **D klasė** – Forced Induction Super Street. Automobiliai su daugiausiai dviem leidžiamomis PGĮ rūšimis, bei tam tikrais kėbulo, interjero bei pakabos pakeitimais skirtais sumažinti automobilio svorį bei papildoma saugumo įranga. D klasėje leidžiama dalyvauti ir B klasės reikalavimus atitinkantiems automobiliams. Maksimalus klasės ET – 11.7 sekundės 1/4 mylios distancijoje ir 7.4 sekundes 1/8 mylios distancijoje.

6.2. Sportinių automobilių klasė:

- **SS klasė** – Super Sport. Tai jungtinė Sport Compact ir Outlaw automobilių tipų klasė. Šioje klasėje dalyvaujantys automobiliai privalo atitikti Sport Compact arba Outlaw poklasių techninius reikalavimus.
    - SC poklasis – Sport Compact. Sportiniai automobiliai sukurti specialiai traukos lenktynėms, su stūmokliniais bei rotoriniais automobilių, varikliais, aprūpinti homologuota „Drag" tipo saugos įranga, atitinkantys visus egzistuojančius saugos reikalavimus.
    - OW poklasis – Outlaw. Neįprastos konstrukcijos, sportiniai ir šou tipo automobiliai - dragsteriai, motociklo tipo varikliais varomi, sunkvežimiai bei kitokie automobiliai.

7. Sportininko ekipiruotė

7.1. Visų be išimties važiavimų metu būtina dėvėti šalmą, apranga turi būti pilnai uždengianti kūną ir

galūnes - ilgos kelnės, viršutinė aprangos dalis - ilgomis rankovėmis. Rekomenduojami drabužiai iš medvilninės ar vilnos bei kitų nedegių medžiagų, nerekomenduojami sintetinio audinio drabužiai. Draudžiama atviro tipo avalynė, šortai ir nedengiantys rankų marškinėliai. Šalmas turi būti tinkamo dydžio, be išorinių pažeidimų ir pilnai užsegtas visų važiavimų metu. Šalmo modelį ir tipą leidžiama pasirinkti laisvai iš visų automobilių sportui skirtų šalmų.

7.2. Sportininkams su automobiliais, 1/4 mylios trasą įveikiantiems greičiau nei per 11 sekundžių (1/8 mylios – 7 sekundes), privaloma dėvėti FIA homologuotą lenktynininko kostiumą (galima su pasibaigusia homologacija) iš ugniai atsparios medžiagos ir atitinkamus kulkšnis dengiančius batus bei uždaro tipo, pilnai apsaugantį galvą šalmą.

7.3. Sportininkams su automobiliais, 1/4 mylios trasą įveikiantiems greičiau nei per 9.99 sekundes (1/8 mylios – 6.39 sekundes), arba iki finišo išvystančiais didesnį negu 241 km/h greitį, privaloma dėvėti specialią kaklo apsaugą, pagamintą serijiniu būdu žinomo tos rūšies ekipiruotės gamintojo, ir mūvėti pirštines iš odos (oda turi būti padengta bent vidinė delno pusė) ar kitos ugniai atsparios medžiagos.

8. Saugumo ir kitos procedūros bei reikalavimai

8.1. Sportininkui griežtai draudžiama dalyvauti apsvaigusiam nuo alkoholio ar narkotinių medžiagų. Galima kontrolė alkotesteriu. Užfiksavus prasižengimą, sportininkas varžybų sporto Komisaro sprendimu gali būti pašalintas iš Čempionato.

8.2. Techninė komisija ir dokumentų patikrinimas vykdomas prieš varžybas papildomuose nuostatuose nurodytoje vietoje ir laiku. Dalyviams neleidžiama startuoti etapo varžybose, jei jie nurodytu laiku neatvyko į techninę komisiją ar jei jų automobiliai neatitiko techninių reikalavimų.

8.3. Prieš varžybų startą visi automobiliai turi būti pastatyti į priešstartinę zoną (uždarą parką). Visiems dalyvaujantiems varžybose automobiliams yra rekomenduojamas skysčiams nepralaidus bei kurui atsparus patiesalas parkingo vietoje. Patiesalo mažiausias ilgis ir plotis – 5 ir 3 metrai.

8.4. Dalyvių parke leidžiama parkuoti tik organizatoriaus leidimus turinčius automobilius bei vilkimo automobilius pažymėtus ženklu TOW CAR.

8.5. Lenktynių metu organizatorius turi teisę paskelbti privalomą kuro distribuciją.

8.6. Grįžimo kelyje, dalyvių parke ir priešstartinėje zonoje sportininkai privalo važiuoti minimaliu greičiu (galioja greičio ribojimas iki 40km/h). Leidžiama buksyruoti lenktyninį automobilį. Buksyruojantysis automobilis turi turėti priekyje pritvirtintą laisvo dydžio ženklą „TOW CAR".

8.7. Sportininkai patys atsako, kad jų svečiai ir kiti su jais susiję asmenys laikytųsi varžybų taisyklių ir varžybų bei apsaugos pareigūnų nurodymų. Organizatorius turi teisę pareikalauti iš dalyvio švaros užstato.

8.8. Prasidėjus varžyboms, važinėjimas lenktynių zonoje ir privažiavimo keliais yra draudžiamas. Išvažiuoti iš dalyvių stovėjimo aikštelės sportininkas gali tik esant aiškiai suformuluotam organizatorių leidimui.

8.9. Automobilių techninis aptarnavimas, remontas, užpildymas kuru leidžiamas tik organizatoriaus nurodytose vietose. Kuro užpildymo metu šalia automobilio privalo budėti komandos narys su paruoštu gesintuvu.

8.10. Keleivius vežti varžybų metu draudžiama.

8.11. Civilinę ir baudžiamąją atsakomybę treniruočių ir varžybų metu neša tiesioginis kaltininkas.

8.12. Tiesioginis kaltininkas, o ne Organizatorius, atsako už sportininko patirtus nuostolius uždarame parke.

8.13. Visos Čempionato etapų varžybos privalo būti apdraustos Organizatorių bendruoju civilinės atsakomybės draudimu.

8.14. Organizatorius privalo pateikti uždaros trasos projektą tvirtinti SVO Komitetui, ne vėliau nei 7 d. prieš varžybų pradžią.

9. Treniruotės

9.1. Organizatoriui leidžiama surengti sportininkams treniruotes. Jų tvarka nurodoma Papildomuose Nuostatuose arba biuleteniuose.

10. Kvalifikacinės lenktynės

10.1. Kvalifikacijos tikslas - išaiškinti 16 kiekvienos klasės greičiausių sportininkų, kurie patenka į finalinius važiavimus.

10.2. Kvalifikacines lenktynės (toliau - "Kvalifikacija") vykdomos kiekvieno etapo Papildomuose Nuostatuose numatytu laiku.

10.3. Kvalifikacijos pagrindinis fiksuojamas laikas yra ET, t.y. laikas sugaištas trasoje nuo starto linijos iki finišo linijos, nepriklausomai nuo to kuris dalyvis pirmas kerta finišo liniją. Pagal ET nustatomi kvalifikacijos rezultatai. Kvalifikacijos metu falšstartas nefiksuojamas, dalyvio pasiektas rezultatas bet kuriuo atveju užskaitomas.

10.4. Kvalifikacijos metu užskaitomas geriausias sportininko pasiektas rezultatas.

10.5. Kvalifikacijos metu startuojama poromis, vykdomi ne mažiau kaip du važiavimai kiekvienai klasei. Klasės važiuoja Papildomuose Nuostatuose arba biuleteniuose nurodyta tvarka.

10.6. Kvalifikacijos metu kiekvienas dalyvis yra pats asmeniškai atsakingas už tai, kad laiku pasirodytų priešstartinėje pozicijoje ("staging lines"). Pavėlavęs dalyvis neįgyja teisės vėliau atlikti praleistąjį kvalifikacinį važiavimą.

10.7. Po teisėjų signalo, per 3 minutes neprisistačiusio į starto vietą sportininko važiavimas anuliuojamas, tai įvykus finalinių važiavimų metu užskaitomas pralaimėjimas.

10.8. Kiekvienas automobilis turi sugebėti savo eiga atvažiuoti į startą ir užsiimti startinę poziciją. Automobilio stūmimas ar tempimas, kaip ir startinės pozicijos užėmimas ("staging") stūmimo ar tempimo pagalba yra draudžiamas visoms klasėms išskyrus Outlaw.

10.9. „Burnout" ir „Staging" pozicijos užėmimo metu į startinę poziciją gali išeiti vienas komandos narys, ir ženklais padėti vairuotojui atsistoti į teisingą kryptį bei vietą. Jam taipogi leidžiama atidaryti ir uždaryti automobilio duris, atsukti azoto suboksido balioną.

10.10. Pasiruošimo startui metu, užgesęs variklis gali būti užvestas iš naujo, jei starteris dar nėra davęs nurodymo užimti startines vietas (pradėti "staging'ą"). Automobilį atlydėti iki stage'ingo linijos gali tik vienas komandos narys.

10.11. Teisėjai, stengdamiesi, kad tas pats dalyvis du kartus iš eilės nevažiuotų ta pačia juosta, nurodo dalyviams kuris iš jų važiuos kuria juosta.

10.12. Padangų pašildymai ("burnout") leidžiami tik nurodytose vietose, automobilio stūmimas ar laikymas jų metu draudžiamas, leidžiamas tik vienas „burnout" veiksmas. Ratų praslydimui gali būti naudojamas tik vanduo, liepsną naudoti draudžiama. Burnout metu užgesęs variklis gali būti užvestas iš naujo. Burnout yra draudžiami grįžtamojoje juostoje.

10.13. Startinės padėties užsiėmimas ("staging") vykdomas pasinaudojant starto įranga. Tolimesnis automobilio judėjimas kol užgęsta Pre-Stage lempos, yra draudžiamas. Nesilaikant šio reikalavimo Starteris gali savo nuožiūra liepti pakartoti startinės pozicijos užsiėmimo procedūrą arba paskelbti sportininką padariusiu falšstartą.

10.14. Nėra leidžiami jokie elektroniniai ar mechaniniai įrenginiai, kurie nurodytų vairuotojui automobilio poziciją starto atžvilgiu.

10.15. Starteris turi pilną ir galutinę kontrolę prie starto linijos. Jo nurodymai privalomi tiek dalyviams, tiek visiems kitiems asmenims. Starterio nurodymu sportininkai privalo užimti startines pozicijas. Be aiškaus Starterio nurodymo nėra leidžiamas startinės pozicijos užsiėmimo procedūros pakartojimas ("restaging").

10.16. Važiavimo metu kirsti vidurio arba šonines linijas griežtai draudžiama.

10.17. Jei dėl techninio defekto abu dalyviai negali pasiekti finišo linijos savo eiga, abu laikomi pralaimėjusiais važiavimą. Jei tokia situacija iškyla finalinių važiavimų metu, esant pakankamai laiko, organizatoriai gali leisti pakartoti važiavimus.

10.18. Jei kvalifikacinių lenktynių metu du sportininkai pasiekia vienodą rezultatą (vienodą ET laiką), surengiamas papildomas tos sportininkų poros važiavimas. Pasiekusiam geresnį už varžovo ET laiką sportininkui skiriama aukštesnė vieta iš tų vietų, dėl kurių kilo ginčytina situacija.

10.19. Kvalifikacinių lenktynių metu A ir B klasės startuoja „Sportsman tree" režimu (trys geltonos šviesos ir žalia kas 0.5 sekundės), C, D ir SS – „Pro tree" (visos geltonos šviesos užsidega kartu, o žalia – po 0.4 sekundės).

10.20. Jeigu dalyvis kvalifikacijos metu viršija klasės, kurioje šis užsiregistravo maksimalų ET įveikimo laiką, jis perregistruojamas į aukštesnę klasę dar iki atkrintamųjų važiavimų ir privalo paruošti automobilį atitinkamiems saugumo reikalavimams iki sekančio čempionato etapo.
Perregistravimo į aukštesnę klasę tvarka:
- Iš A galima rinktis į B arba į C,
- Iš B keliama į D,
- Iš C keliama į SS,
- Iš D keliama į SS.

11. Finaliniai važiavimai

11.1. Kiekvienoje klasėje pagal kvalifikacijos rezultatus atrenkami 16 geriausius laikus parodžiusių sportininkų, kurie patenka į klasės finalą. Jeigu dalyvių klasėje mažiau nei 16, į finalinius važiavimus patenka visi klasės sportininkai, atlikę mažiausiai vieną kvalifikacinį važiavimą. Finale sportininkai startuoja poromis pagal nuo dalyvių skaičiaus priklausančias finalines lenteles (žr. Priedą Nr.1).

11.2. Jei prieš pirmąjį finalo ratą kuris nors iš patekusiųjų į finalinius važiavimus sportininkų nebegali tęsti varžybų, jo varžovas startuoja vienas.

11.3. Lenktyniaujama atkrintamųjų varžybų principu: į tolesnį etapą patenka pirmas važiavime kirtęs finišo liniją dalyvis. Pralaimėjęs poroje sportininkas iškrenta iš tolimesnių varžybų. Pusfinalio dalyviai, nepatekusieji į sekantį etapą, dalyvauja papildomame važiavime dėl 3-4 vietų nustatymo.

11.4. Finalinių lenktynių metu A ir B klasės startuoja „Sportsman tree" režimu (trys geltonos šviesos ir žalia kas 0.5 sekundės), C, D ir SS – „Pro tree" (visos geltonos šviesos užsidega kartu, o žalia – po 0.4 sekundės). Falšstartas fiksuojamas, kai automobilio reakcijos laikas (RT) yra mažesnis negu geltonos – žalios šviesų užsidegimo intervalai.

11.5. Jeigu dalyvis viršija klasės laiko limitą atkrintamųjų arba finalinių važiavimų metu, kituose Čempionato etapuose privalo pasiruošti techniniams saugumo reikalavimams ir registruotis aukštesnėje klasėje. Grįžti į viršyto laiko limito klasę dalyviui leidžiama tik sekantį sezoną. Jeigu dalyvis viršija klasės laiko limitą daugiau kaip 0.2 sekundės atkrintamųjų arba finalinių važiavimų metu, jis skaitomas pralaimėjusiu važiavimą.
Perregistravimo į aukštesnę klasę tvarka:
- Iš A galima rinktis į B arba į C,
- Iš B keliama į D,
- Iš C keliama į SS,
- Iš D keliama į SS.

11.6. Padariusiam falšstartą dalyviui fiksuojamas pralaimėjimas kai tik jo varžovas pajuda nuo starto linijos. Jei abu važiavimo dalyviai padarė falšstartą - važiavimas kartojamas.

11.7. Klasių važiavimuose dėl prizinių vietų varžomasi iki pergalių skaičiaus, nustatytų Papildomuose etapo nuostatose.

11.8. Iškilus ginčytinai situacijai, finaliniuose važiavimuose nustatant vietą vadovaujamasi "Reakcijos" laiku (RT). Trumpesnis laikas - aukštesnė vieta.

11.9. Organizatorius turi teisę po finalinių važiavimų surengti superfinalą.

12. Automobilio techninė apžiūra prieš startą, varžybų metu ir po finišo

12.1. A ir B klasių automobiliai privalo turėti galiojantį transporto priemonės techninės apžiūros pažymėjimą.

12.2. C, D, SS klasių automobiliai, neturintys galiojančio transporto priemonės techninės apžiūros pažymėjimo arba sportinio automobilio paso, privalo kreiptis į „Drag" lenktynių Techninę komisiją ir atlikti techninę automobilio apžiūrą ne varžybų metu (iki varžybų dienos). Tokių automobilių dalyvavimas Lietuvos čempionato varžybose privalo būti detaliai apibrėžtas atskira sutartimi, numatančia dalyvio ir varžybų organizatoriaus įsipareigojimus bei atsakomybes.

12.3. Priešstartinė apžiūra yra bendro pobūdžio. Apžiūros metu tikrinamas automobilio techninis pasas, techninės apžiūros pažymėjimas, mašinos markė, saugumo priemonės. Gali būti vykdomas automobilio variklio, agregatų ir mazgų žymėjimas bei tikrinimas.
12.4. Po finišo detalus automobilio patikrinimas atliekamas varžybų sporto Komisaro sprendimu.

13. Varžybų sporto Komisaras ir Techninė komisija

13.1. Bet koks dalyvio ar jo komandos nesportiškas, apgaulingas arba negarbingas elgesys nagrinėjamas varžybų sporto Komisaro. Jis turi teisę imtis visų priemonių - iki dalyvių pašalinimo iš Čempionato.
13.2. Visų Čempionate dalyvaujančių sportininkų automobilių atitikimą techniniams reikalavimams sprendžia „Drag" lenktynių Techninė komisija, kurios sudėtį prieš prasidedant Čempionatui patvirtina LASF Kitų sporto šakų Komitetas.
13.3. Kiekvieno etapo varžybose teisėjauti privalo Techninė Komisija, sudaryta iš nelyginio skaičiaus arbitrų (mažiausiai 3).

14. Protestai ir apeliacija

14.1. Remiantis Lietuvos automobilių sporto Kodeksu (171 - 173 straipsniais imtinai), visi protestai pateikiami raštu. Protestas dėl automobilių techninių reikalavimų gali būti paduotas ne vėliau kaip per 30 min. po paskutiniojo važiavimo dalyvių finišo, kitais atvejais sportininkas po savo važiavimo finišo nedelsiant privalo raštu informuoti varžybų sporto Komisarą apie ketinimą paduoti protestą. Vėliau protestai nepriimami.
14.2. Protestą paduoda dalyvis arba jo Pareiškėjas, sumokant 100,- Lt mokestį, kuris grąžinamas, jeigu protestas patenkinamas.
14.3. Remiantis Lietuvos automobilių sporto Kodeksu (181 – 185 straipsniais imtinai), varžovai gali paduoti apeliaciją dėl protesto priimtų sprendimų.
14.4. Paduodant apeliaciją, sumokamas 2000,-Lt mokestis, kuris grąžinamas, jei apeliacija patenkinama.
14.5. Jeigu, remiantis protestu, būtinas dalinis automobilio ardymas, Organizatorius sudaro komisiją iš oficialių asmenų, protestą padavusių ir sportininko prieš kurį paduotas protestas, atstovų. Protesto davėjas sumoka mokestį, tikrinant:
- kėbulą, vairo mechanizmą, stabdžių sistemą, pagrindinį reduktorių, kardaninį veleną – 200 litų;
- variklio galvutę, variklio bloką, stūmoklio eigą, alkūninį veleną, cilindro skersmenį, tepalo siurblį – 3000 litų;
- kitiems – 2000,-litų.

Automobilio ardymas atliekamas sportininko, prieš kurį paduotas protestas, atstovų prižiūrint varžybų sporto Komisarui ar jo įgaliotam asmeniui. Bendru protestą padavusios ir tos, prieš kurią buvo paduotas, pusių sutarimu automobilio ardymui gali būti pasirinkta kompanija, besispecializuojanti atitinkamoje srityje.
14.6. Protestui pasitvirtinus, pinigai grąžinami protestą padavusiam sportininkui, o prasižengęs sportininkas diskvalifikuojamas. Protestui nepasitvirtinus, pinigai tenka sportininkui, kurio automobilis buvo ardomas kaip kompensacija už patirtus nepatogumus.

15. Taisyklių papildymas ir pakeitimas

15.1. Komitetas gali pakeisti ar papildyti varžybų taisykles.
15.2. Varžybų taisykles galima keisti tik Lietuvos automobiliu sporto Kodekse numatytais atvejais. Visi varžybų taisyklių pakeitimai skelbiami biuleteniais, apie tai informuojant Oficialioje skelbimų lentoje.
15.3. Lenktynių vyr. Komisaro visi oficialus sprendimai ir pranešimai įsigalioja iš karto, kai tik jie pasirašyti patenka į Oficialią skelbimų lentą. Skelbimų lenta įrengiama dalyvių parke arba prie lenktynių starto vietos.

16. Reklama

16.1. LASF ir Organizatoriaus reklama, talpinama LASK 209 straipsnyje numatytuose plotuose, bet kuriuo atveju yra privaloma. Visais kitais atvejais reklamos monopolis čempionato etapuose suteikiamas etapo Organizatoriui.
16.2. Dalyvio reklamai paliekama 50% automobilio paviršiaus ploto.
16.3. Dalyvis, atsisakęs neprivalomos Organizatoriaus reklamos, Organizatoriui sumoka pinigų sumą, lygią startiniam įnašui.

17. Apdovanojimas

17.1. Čempionato etapų nugalėtojai ir prizininkai, užėmę 1-3 vietas atskirose automobilių klasėse po varžybų apdovanojami Organizatorių taurėmis, diplomais, galimi rėmėjų prizai.
17.2. Čempionato nugalėtojai ir prizininkai atskirose klasėse asmeninėse įskaitose apdovanojami LASF taurėmis, medaliais, diplomais ir galimais rėmėjų prizais sezono uždarymo Iškilmių metu.
17.3. Komandos, čempionate užėmusios 1-3 vietas, apdovanojamos LASF taurėmis ir diplomais.
17.4. Visų klasių nugalėtojai ir prizininkai privalo asmeniškai dalyvauti apdovanojimo ceremonijose. Nedalyvavusiems apdovanojime prizai ir apdovanojimai vėliau nebus įteikiami.
17.5. Informacija apie apdovanojimą etapuose pateikiama Papildomuose nuostatuose.

18. Bracket ET taisyklės

18.1. Kvalifikacija.

Dalyvis leidžiamas kvalifikuotis mažiausiai du kartus, t.y. leidžiamas važiuoti ir numatyti savo optimalų distancijos įveikimo laiką (Dial-inn). Pvz.: Jeigu dalyvis įveikia 1/4 mylios per 13.25 sekundės pirmuoju važiavimu, ir 13.20 sekundės antruoju važiavimu, jis gali pasirinkti vieną ar kitą rezultatą savo nuožiūra kaip savo Dial-inn laiką.

Dalyvio Dial-inn laikas nebūtinai turi būti jo rezultatų, pasiektų kvalifikacijos metu ribose – tai yra laisvai pasirenkamas laikas, apsprendžiamas paties vairuotojo ir užregistruojamas varžybų sekretoriato iki varžybų. Jeigu dalyvis nepraneša pageidaujamo Dial-inn laiko, tokiu atveju laikoma, kad jis pasirinko geresnį kvalifikacijos rezultatą (iš aukščiau pateikto pavyzdžio būtų 13.20 sekundės).

Dalyvių skaičius. Į varžybas patenka Organizatoriaus iš anksto paskelbtas dalyvių skaičius. Jeigu pageidaujančiųjų dalyvauti yra daugiau, skaičius gali būti pakeistas, tačiau turi išlikti lyginis. Jeigu dalyvaujančiųjų skaičius nekeičiamas, atkrenta lėčiausi kvalifikacijos automobiliai.

18.2.Varžybos.

18.2.1. Dalyvių lentelę sudaro varžybų sekretoriatas savo nuožiūra, tačiau laikomasi tradicinės turnyro schemos principų. Eglutė paleidžiama "sportsman tree" sistema – trys geltonos ir žalia šviesos kas 0.5 sekundės. Eglutė uždega abiejų takų šviesas tiksliai tokiu skirtumu, koks yra skirtumas tarp dalyvių paskelbtų „dial-inn" laikų.

18.2.2. Pavyzdys. Dalyvis ***A*** yra paskelbęs savo Dial-inn laiką 14 sekundžių, o dalyvis ***B*** – 12 sekundžių.Tokiu atveju eglutė leidžia startuoti pirmąjį dalyvį ***A***, o dalyvį ***B*** – lygiai po 2 sekundžių. Jeigu dalyviai startuos vienodu Reakcijos laiku, ir atvažiuos tiksliai per savo užduotą Dial-inn laiką, jie turėtų kirsti finišo liniją tiksliai tuo pačiu metu.

18.2.3. Break out ir foul startas. Jeigu dalyvis įveikia distanciją per trumpesnį laiką negu yra jo numatytas Dial-inn laikas, jis pralaimi. Tokia situacija vadinama **Break out** situacija. Jeigu dalyvis startuoja pažeisdamas paskutinės geltonos ir žalios šviesų intervalą, kuomet užsidega raudona šviesa – tokia situacija vadinama **Foul start arba Red light.** Jeigu abu dalyviai įvykdo **Break out** prasižengimą, nugali tas dalyvis, kurio distancijos įveikimo laikas ET yra artimesnis numatytam Dial-inn laikui.

Jeigu įvyksta dvigubas prasižengimas – ir Foul start, ir Break out, Foul start'as visose situacijose yra didesnis prasižengimas ir skaitomas precedentiniu. Tokiu būdu jeigu vienas dalyvis padarys Foul start'a, o kitas – Break out'a, pralaimės padaręs Foul startą.

18.2.4. Tokiu atveju, kada abu dalyviai tiksliai vienodai (maksimaliu aparatūros registruojamu laiku) įveikia distanciją, laimi tas dalyvis, kuris parodo geresnį Reakcijos laiką**.**
18.2.5. Finalinių važiavimų skaičius turi būti iš anksto paskelbtas Organizatorių.

Paruošė:
2010 m. lapkričio mėn. 16 d.
Ovidijus Tylenis
Gintautas Laukys
Mantas Gasiūnas

PATVIRTINTA:
LASF Kitų sporto šakų komiteto posėdyje
2010- 11-18
PROTOKOLAS Nr. 27

Priedas Nr. 1. Finalinės lentelės

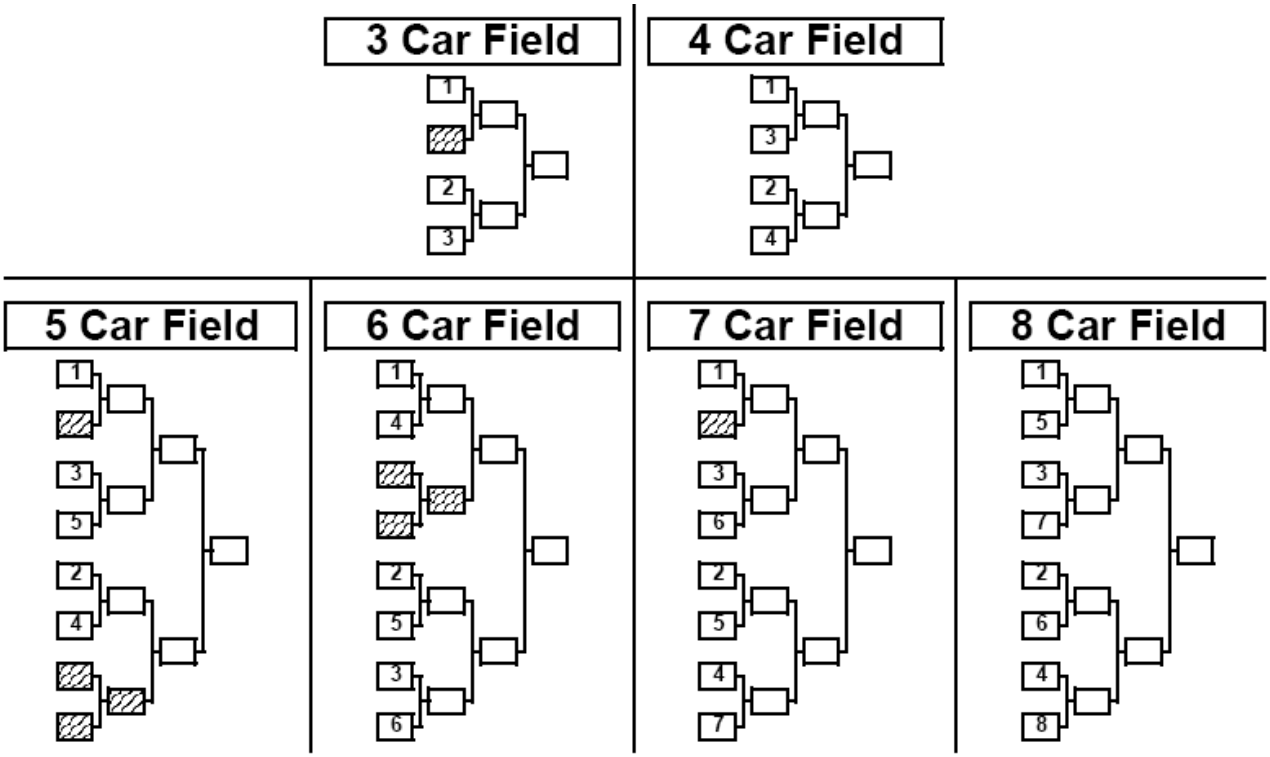

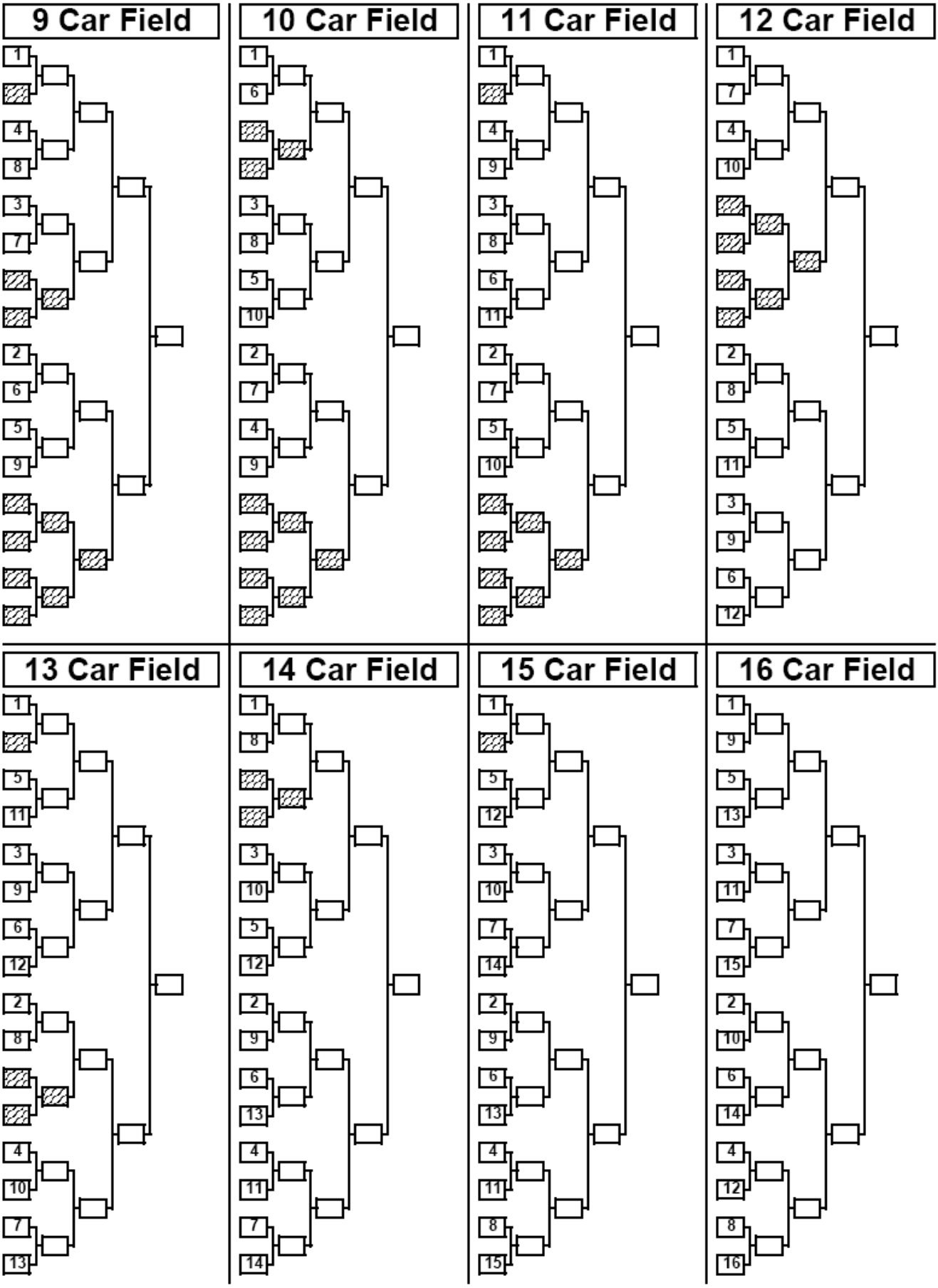
9 Car Field
1 4 8 3 7 2 6 5 9
10 Car Field
1 6 3 8 5 10 2 7 4 9
11 Car Field
1 4 9 3 8 6 11 2 7 5 10
12 Car Field
1 7 4 10 2 8 5 11 3 9 6 12
13 Car Field
1 5 11 3 9 6 12 2 8 4 10 7 13
14 Car Field
1 8 3 10 5 12 2 9 6 13 4 11 7 14
15 Car Field
1 5 12 3 10 7 14 2 9 6 13 4 11 8 15
16 Car Field
1 9 5 13 3 11 7 15 2 10 6 14 4 12 8 16